No. Rev. 0

EJERCITADOR MUÑECAS DÚO INCLUSIVO

EJE-IN-05-00

800 702 36 36
Consorcio Metalplástico S.A. de C.V. Periférico Ecológico
No. 13 Col. San Lorenzo, Almecatla, Cuautlancingo, Puebla

Siguenos en:
www.productosjumbo.com
/productosjumbo

EJERCITADOR MUÑECAS DÚO INCLUSIVO

EJE-IN-05-00

Dimensiones: 1.70m x 1.05m x 1.35m
Área mínima: 2.70m x 2.05
Capacidad: 2 personas
Rango de Edad : +12

03/03/2023

Dimensiones de referencia, puede haber variaciones.

Descripción de producto

Fabricado en tubo redondo NGR Ces.40 ASTM-513 y tubo redondo NGR Cal.16 Norma ASTM-A-513 Zonas articuladas mediante rodamientos de acero, todos los casquillos para el alojamiento de los rodamientos están fabricados con tubo mecánico.
Proporciona flexibilidad en los hombros brazos y muñecas.
Apoye las manos y sujete la manivela según el volante, gire en un sentido y luego al contrario.
* No incluye silla de ruedas

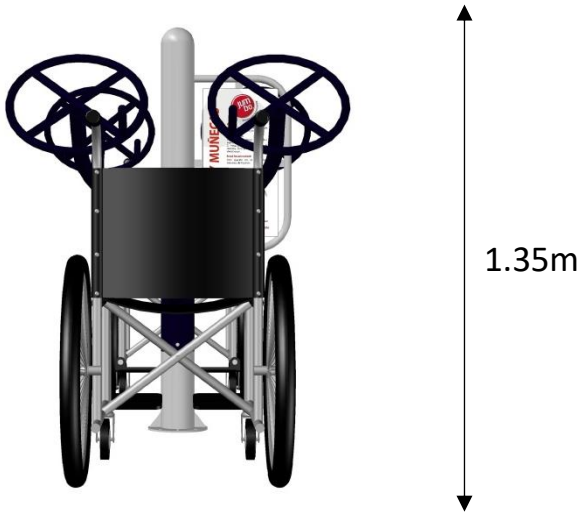

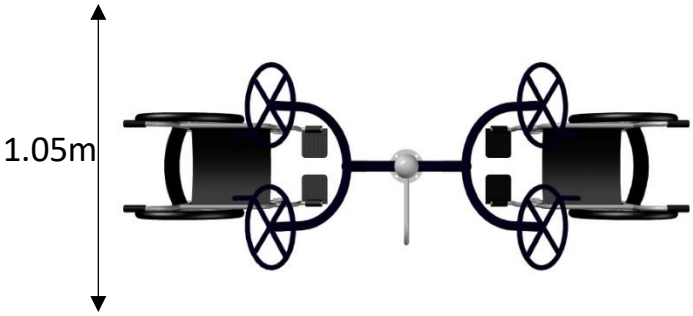

Sujeción y Unión

Utilización de soldadura MIG (GMAW), para la unión de los elementos de un componente en acero. Sujeción accesorios mediante tornillos tipo "Torx", tuercas inserto nylon, tuercas de presión y aplicación de "LocTite", lo cual dificulta la extracción y el vandalismo.

Recubrimiento

Tratamiento de superficie de acero mediante un procedimiento de tres etapas.
Fosfo-desengrase, Enjuague, Sello.
Mediante este proceso nuestros materiales se encuentran libres de elementos que impidan una adherencia correcta de la pintura.
A los productos se les aplica un recubrimiento de pintura poliéster electrostática en polvo horneado entre 190°C y 200°C (Powder Coating), que aseguran una correcta adherencia del recubrimiento así como la dureza del mismo, generando una apariencia brillante.
Para zona de playa y de alta salinidad se galvaniza para resistir a la abrasión y corrosión.

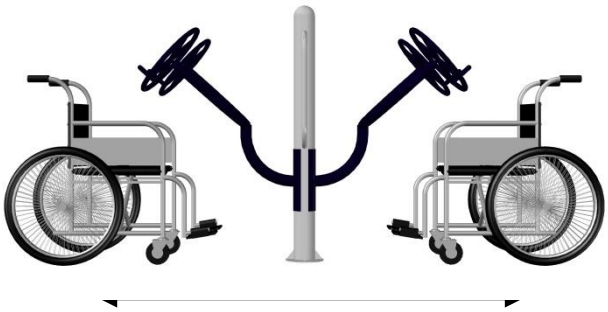

EJERCITADOR MUÑECAS DÚO INCLUSIVO

EJE-IN-05-00

Dimensiones: 1.70m x 1.05m x 1.35m
Área mínima: 2.70m x 2.05
Capacidad: 2 personas
Rango de Edad : +12

03/03/2023

Dimensiones de referencia, puede haber variaciones.

ANCLADO EN CEMENTO

- Realizar hoyos de 30cm de Diámetro.
- Excavar a 30cm de profundidad para enterrar postes y accesorios.
- Rellenar hoyos con un concreto de 200Kg/cm2 de resistencia.

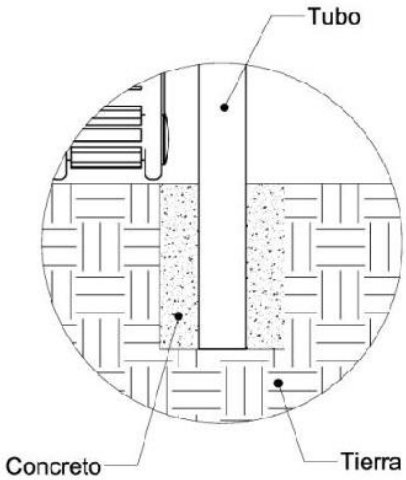

NOTA: Los ejercitadores solo son fabricados para enterrar