No. Rev. 0

EJERCITADOR DOMINADAS EN BARRA FORTE INCLUSIVO

EJE-IN-07-00

800 702 36 36
Consorcio Metalplástico S.A. de C.V. Periférico Ecológico
No. 13 Col. San Lorenzo, Almecatla, Cuautlancingo, Puebla

Siguenos en:
www.productosjumbo.com
/productosjumbo

EJERCITADOR DOMINADAS EN BARRA FORTE INCLUSIVO

EJE-IN-07-00

Dimensiones: 1.65m x 1.00m x 2.00m
Área mínima: 2.65m x 2.00m
Capacidad: 2 personas
Rango de Edad : +12

03/03/2023

Dimensiones de referencia, puede haber variaciones.

Descripción de producto

Fabricado en tubo redondo NGR Ced.30 Norma ASTM-A-513 y Solera laminada en caliente Norma ASTM–A-36

Fortalece los músculos de los pectorales, hombros y espalda, brindando los beneficios el ejercicio anaeróbicos, (tonificación del sistema musculo-esquelético

Sentado tome las agarraderas con ambas manos y tire de ellas y vuelva a la posición inicial.

*Incluye etiqueta antivandálica personalizable.
*No incluye sillas de ruedas.

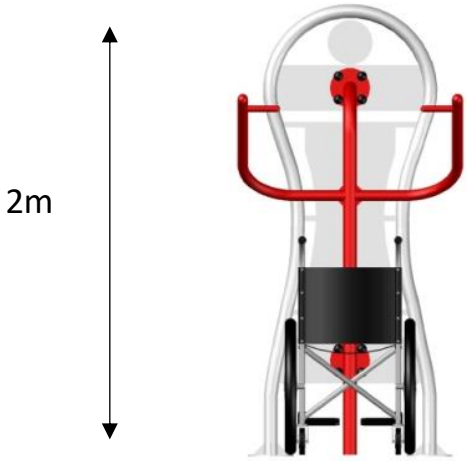

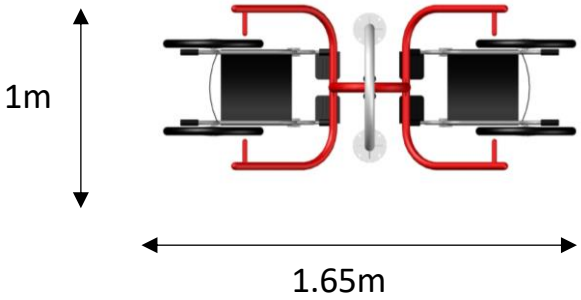

Sujeción y Unión

Utilización de soldadura MIG (GMAW), para la unión de los elementos de un componente en acero. Sujeción accesorios mediante tornillos tipo "Torx", tuercas inserto nylon, tuercas de presión y aplicación de "LocTite", lo cual dificulta la extracción y el vandalismo.

Recubrimiento

Tratamiento de superficie de acero mediante un procedimiento de tres etapas.
Fosfo-desengrase, Enjuague, Sello.
Mediante este proceso nuestros materiales se encuentran libres de elementos que impidan una adherencia correcta de la pintura.
A los productos se les aplica un recubrimiento de pintura poliéster electrostática en polvo horneado entre 190°C y 200°C (Powder Coating), que aseguran una correcta adherencia del recubrimiento así como la dureza del mismo, generando una apariencia brillante.
Para zona de playa y de alta salinidad se galvaniza para resistir a la abrasión y corrosión.

EJERCITADOR DOMINADAS EN BARRA FORTE INCLUSIVO

EJE-IN-07-00

Dimensiones: 1.65m x 1.00m x 2.00m
Área mínima: 2.65m x 2.00m
Capacidad: 2 personas
Rango de Edad : +12

03/03/2023

Dimensiones de referencia, puede haber variaciones.

VARIANTES DE ANCLAJE

ANCLADO EN CEMENTO
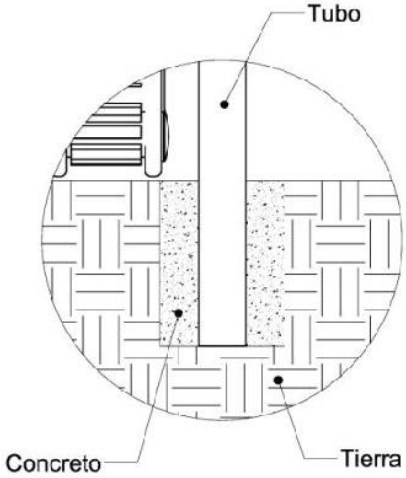
- Realizar hoyos de 40cm de Diámetro.
- Excavar a 30cm de profundidad para enterrar postes y accesorios.
- Rellenar hoyos con un concreto de 200Kg/cm2 de resistencia.